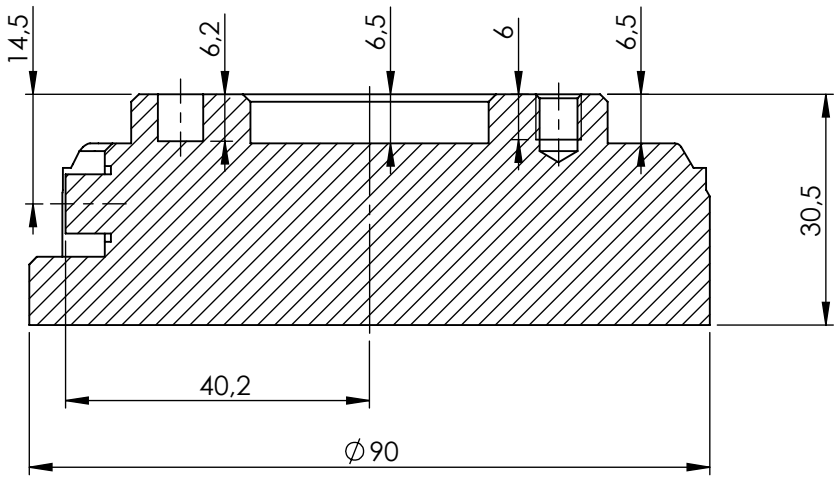
14,5
6,2
6,5
6
6,5
30,5
40,2
∅90

A-A

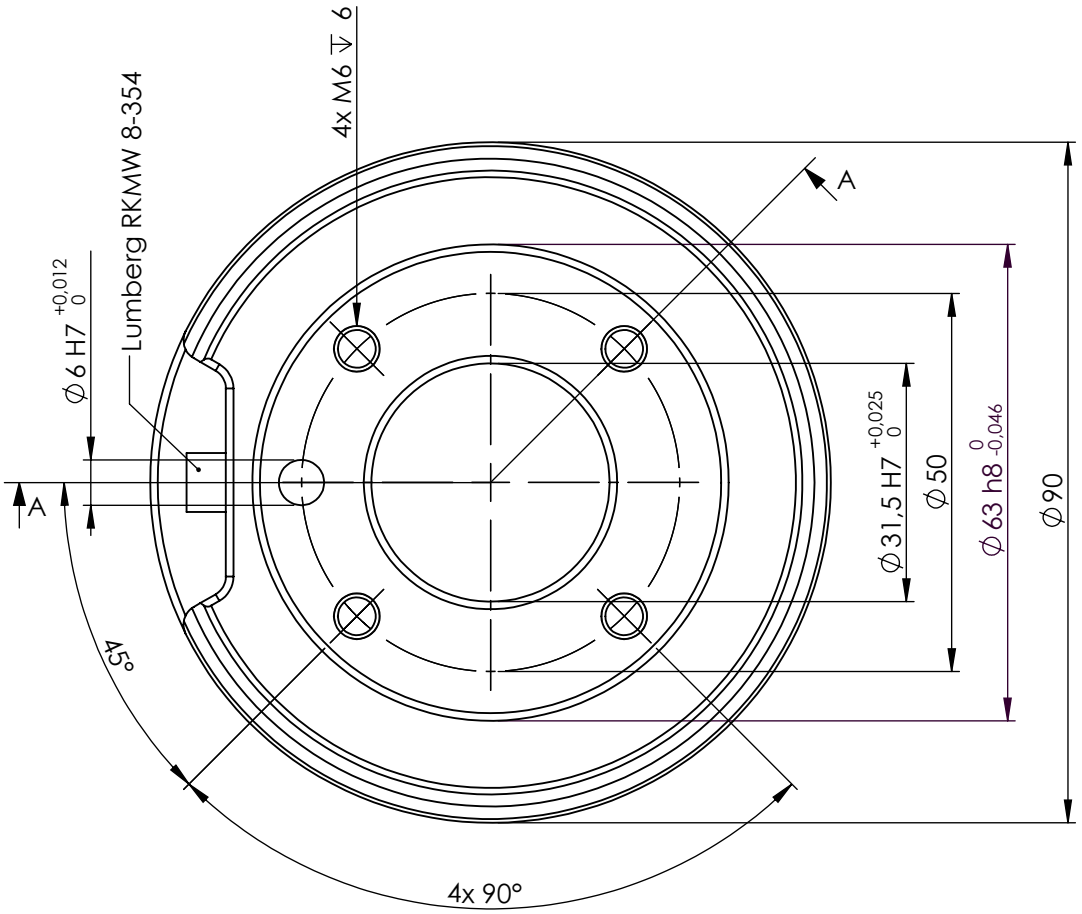
4x M6 ↧ 6
Lumberg RKMW 8-354
∅6 H7 +0,012 0
A
A
45°
4x 90°
∅31,5 H7 +0,025 0
∅50
∅63 h8 0 -0,046
∅90